PUBLICIDAD
REGÍSTRATE
PUBLICIDAD

ROBOLAB, presenta su nuevo diseño robótico.

1

Escrito por Sebastian el 4 de abril de 2011

Curso de Robótica Online
Aprende a programar un robot en lenguaje rapid. Infórmate aquí!

Trip Wire & Rescue Beacon
Green Laser Line Generator,Locate & Fluoresce Trip Wires, $40 Off Today

Anuncios Google

El grupo de Robótica y Visión Artificial (**ROBOLAB**) de la Universidad de Extremadura hará una jornada dedicada a la robótica, que se llamara "Robótica en Educación primaria" el próximo miércoles 6 de marzo en el que presentara a su última creación, la tortuga "**DULCE**" que representa en el suelo lo que los usuarios diseñan en una computadora.

Esta jornada se llevara a cabo en el **Colegio Público Dulce Chacón de Cáceres**, dentro del marco de la semana Cultural del Centro, en donde también los alumnos podrán probar y usar los robots "**Ursus" y "Dulce**", que pertenecen al grupo **ROBOLAB**, y quienes trabajan con estos para realizar distintas investigaciones.

A través de diferentes actividades se le ofrece al alumno la posibilidad de crear distintos programas, conociendo de cerca los avances en la robótica que ha logrado ROBOLAB, para la sociedad.

Aunque este miércoles es la presentación oficial de esta tortuga robótica, dos alumnos ya han probado una versión virtual de ésta para interiorizarse en el **ámbito de la programación**.

Así mismo, los alumnos de este Colegio podrán trabajar también el miércoles con la herramienta **AR-Learning**, basada en la tecnología de Realidad Aumentada que permite interactuar con elementos virtuales en su proceso de aprendizaje.

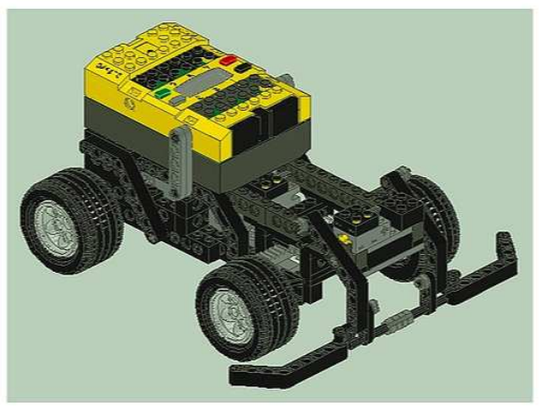

Fuente: abc.es

Comenta esta noticia | Comparte esta noticia | Puntua esta noticia (+1) | NOTICIAS RELACIONADAS

1 comentario

Etiquetas: aplicaciones robots, Aprendizaje, Cultura Robótica

Categoría: Cultura Robótica, Noticias, Programación, Robotica

1 Comentario

JULI
18 abril, 2011 en 21:00

ME A ENCANTADO ESTA ESPERIENCIA PABLO
SI SE REPITIERA ME ENCANTARIA
BUENO GRACIAS POR ESTA ESPERIENCIA PABLO

Responder

¿Te ha parecido interesante la noticia? ¡Déjanos tu comentario!

Introduce tu nombre... (Requerido)
Introduce tu email... (No será publicado) (Requerido)
Introduce tu web... (Opcional)

Enviar comentario

Avísame por e-mail de nuevos comentarios en este artículo

Publicidad

Program NAO in Python, C++, Urbi, .NET... to bring him to life!

NAO DEVELOPER

Populares | Comentarios | Por meses

- El pez-robot tendrá que esperar para nadar.
- Robot colombiano viaja a Estados Unidos
- CEDOM realizo su Asamblea Anual.
- Hector, un nuevo robot inspirado en el mundialmente conocido bicho palo
- Como reaccionara el ser humano ante el aumento de la presencia robótica.
- Desarrollo de prótesis que pueden ser controladas con la mente.

Nos apoyan

Test de amor — Haz click aqui
Gana el nuevo iPhone 4 — Descubre las 3 diferencias — ¡Pincha aquí!

DOWNLOAD PLAY NOW
DOWNLOAD PLAY NOW

Lectores

164 readers BY FEEDBURNER
twitter
facebook

Recibe noticias en tu email

Suscribir

Temas

aplicaciones robots, Aprendizaje, Asistencia, automatizacion, Avances Tecnológicos, Competencias, Cultura Robótica, Curiosidades, Da Vinci, domotica, Estación Espacial Internacional, Exploración, Gadgets, Humor, Imágenes, inteligencia artificial, Investigación, Japón, Kinect, medicina, mision espacial, NAO, NASA, Noticias, Planta Nuclear, Programación, Radiacion, robot, robot asistencia, robot Da Vinci, Robot explorador, robot humanoide, robotica, robots, Robots Deportivos, Robots Exploradores, Robots Humaniodes, Robots humanoides, Robots Laborales, Robots Militares, Robótica Médica, seguridad, Software, Sonda, Tecnología

Categorías

- Android
- Arduino
- Competencias
- Computadoras
- Conceptos
- Cultura Robótica
- Curiosidades
- Cyborgs
- Domótica
- Gadgets
  - Cámaras
  - Kinect
  - moviles
  - Tablets
- Humor
- Inteligencia Artificial
- Investigación
- Lego Mindstorm
- Noticias
- Robotica
  - Nanorobótica
  - Programación
  - Robótica Médica
- Robots
  - Robots Automotrices
  - Robots de Asistencia
  - Robots de Código Abierto
  - Robots Deportivos
  - Robots Educacionales
  - Robots Enfermero
  - Robots Exploradores
  - Robots Humanoides
  - Robots Insectoides
  - Robots Laborales
  - Robots Limpiadores
  - Robots Militares
- Tecnologia
- Videos

Leemos

- Ikkaro